Osastoivat palo-ovet

P80 $EI_2$60

Fire doors

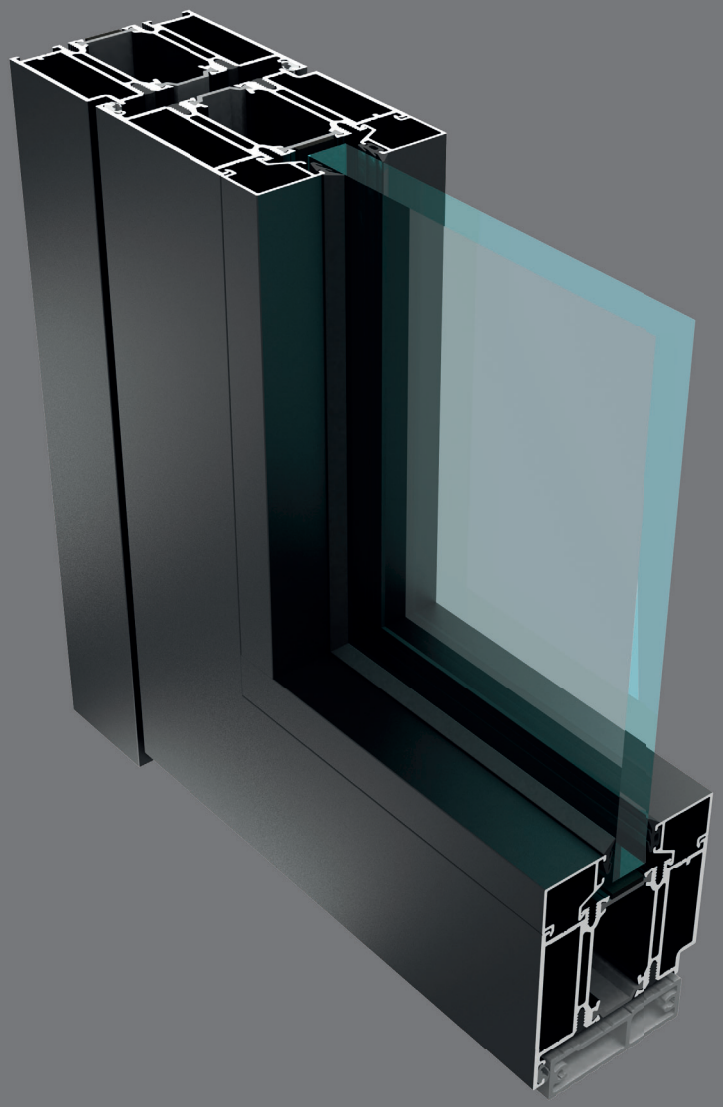

Osastoivat palo-ovet

P80 $EI_2$60

Fire Doors

Käyttökohteita
- Ovet ja pariovet
- Ovet voidaan asentaa P80EI60 lasiseinässä olevaa aukkoon

Ominaisuuksia
- Paloluokka $EI_2$60
- Oville on myönnetty Todistus tyyppihyväksyntäasetuksen mukaisuudesta EUFI29-19006016-THTOD (todistus löytyy osoitteesta www.sertifikaattihaku.fi)
- Lasitus yksinkertaisilla EI60 palolaseilla
- Lämpöeristetyt runkoprofiilit
- Runkojen syvyys 80 mm
- Profiilien pintakäsittelynä on yleensä anodisointi tai jauhemaalaus.
- Täysin kierrätettävissä
- Vähäinen huollon tarve eliniän aikana

Applications
- Doors and two-leaf doors
- The doors can be installed in the opening of P80EI60 glass wall

Features
- Fire resistance classification $EI_2$60
- Glazing with single fire glass
- Thermally insulated frame profiles
- Frame depths 80 mm
- Powder coated or anodized surface treatment.
- Completely recyclable
- Minimal care and maintanance required

Purso Oy vastaa tämän tuotekatalogin sovellustapojen toimivuudesta, mutta muista sovellustavoista vain erikseen sovittaessa. Vastuu rakenteiden valmistuksen ja asennuksen valvonnasta ei kuulu Purso Oy:lle.

Purso Oy quarantees the function of the applications described in this catalogue. Other applications are quaranteed only by separate agreement. Purso Oy does not take responsibility for control of the installations.

SISÄLLYSLUETTELO

Yleistä

Yleistä 0.1

Profiilit ja tarvikkeet

Profiilit ja lasituslistat 1.1

Tiivisteet 1.2

Ovityypit

Käyntiovet ja pariovet 2

Sivu- tai yläpielellinen ovi P80EI60 lasiseinässä 3.1

Sivu- tai yläpielellinen pariovi P80EI60 lasiseinässä 3.2

Kynnysvaihtoehdot 4

Lasit ja helat

Lasien ja umpiosien sallitut mitat 5

Lasituslistojen valinta 5

Oven helat 6

Suurimmat suositellut ovilehden painot 7

Asennus

Kiinnitysperiaatteita 8

Mitoitus

Ovien vapaat kulkuaukot 9

Teknisiä tietoja

Materiaalien ominaisuuksia, profiilien pintakäsittely 10

P80 palo-ovet, paloluokka $EI_2$60

Järjestelmään kuuluvat osastoivat alumiinirakenteet:

- ovet ja pariovet
- ovet voidaan asentaa P80EI60 lasiseinään

Tuotekelpoisuuden osoittaminen (tilanne 1.2.2020)

Tuotestandardin EN 14351-1 mukaisien sisäänkäyntiovina (ulko-ovina) käytettävien palo-ovien CE-merkintä on tullut pakolliseksi 1.11.2019 alkaen. Ne CE-merkitään standardien EN 14351-1 ja EN 16034 mukaan. Purso P80 järjestelmän palo-ovia ei ole tarkoitettu sisäänkäyntioviksi eikä niiden CE-merkintä ole toistaiseksi mahdollista.
Sisäovien tuotestandardia EN 14351-2 ei ole vielä julkaistu EU:n virallisessa lehdessä, joten sisäpalo-ovien CE-merkintä ei ole toistaiseksi mahdollista. Sisäpalo-ovien kelpoisuus voidaan todentaa voimassa olevalla valmistajakohtaisella tyyppihyväksynnällä tai todistuksella tyyppihyväksyntäasetuksen mukaisuudesta. P80 ovet ovat sisäpalo-ovia, joiden kelpoisuus voidaan osoittaa em. menetelmillä.
Uusia valmistajakohtaisia tyyppihyväksyntöjä ei ole myönnetty palo-oville 31.12.2017 jälkeen, mutta sisäpalo-ovien tyyppihyväksynnät ovat voimassa tyyppihyväksynnän tekstin mukaisesti tai CE-merkinnän siirtymäajan loppuun.

P80 $EI_2$60 oville on myönnetty Todistus tyyppihyväksyntäasetuksen mukaisuudesta

EUFI29-19006016-THTOD, Paloluokka $EI_2$60
(Myönnetty 20.2.2020, voimassa 19.2.2025 asti)

Sisäpalo-oville voidaan myöntää valmistajakohtainen todistus tyyppihyväksyntäasetuksen mukaisuudesta. Se on sisällöltään vastaava kuin aiemmin myönnetyt tyyppihyväksyntäpäätökset. Todistus on voimassa 5 vuotta tai sisäpalo-ovien CE-merkinnän siirtymäajan loppuun. Todistusta käytetään palo-oven kelpoisuuden osoittamiseen, mutta rakennusvalvonnan ei ole pakko hyväksyä todistuksen mukaista tuotetta.
Kun palo-ovelle myönnetään todistus tyyppihyväksyntäasetuksen mukaisuudesta, niin vastaavan tyyppihyväksynnän voimassaolo päättyy. (Ovella ei voi olla samanaikaisesti voimassa tyyppihyväksyntä ja th-todistus)

Valmistusohjeet

Tämä yleisesite ei sisällä kaikkea P80 järjestelmän rakenteiden valmistamisessa tarvittavaa tietoa esim. tarvikkeiden valinnan, lasituksen ja profiilien koneistuksen osalta. Purso Oy luovuttaa **valtuuttamilleen asiakkailleen** osastoivien rakenteiden valmistuksessa tarvittavat yksityiskohtaiset ohjeet.

OMINAISUUKSIA

P80 $EI_2$60 palo-oville on myönnetty todistus tyyppihyväksyntäasetuksen mukaisuudesta (EUFI29-19006016-THTOD).

Lasit

P80 $EI_2$60 palo-ovissa käytettäväksi hyväksytyt lasityypit:

- Pyrostop 60-101
- Pyrobel 25
- FireSwiss Foam 60-23
- Polflam EI60

Suurimmat sallitut lasimitat vaihtelevat lasityypeittäin (kts. sivu 5).

Umpiosat

Pintaverhoiluna olevien alumiini- tai teräslevyjen välissä on eristeenä kipsilevyt.

Ovet

Lukituksen ja oven sijoittumisen osalta noudatetaan voimassa olevan Suomen rakentamismääräyskokoelman periaatteita.

Profiilit

Lämpöeristetyt profiilit, joissa muovinen lämpökatko
Toimituspituus yleensä 6,6 m, muut mitat erikoistilauksesta
Alumiiniseos EN-AW6063 T5
Alumiinin lämpölaajenemiskerroin on 24 x 10^{-6} /K
Alumiinirakenteiden suunnittelussa on otettava huomioon lämpötilan muutoksista aiheutuvat siirtymät

Lämpökatkot

PA66+25% lasikuitu, musta

Lasitustiivisteet

EPDM, musta

Huullostiivisteet

EPDM, musta

PROFIILIT

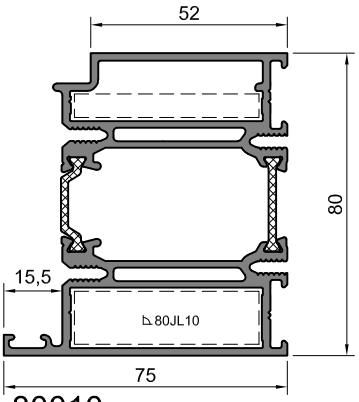

80010

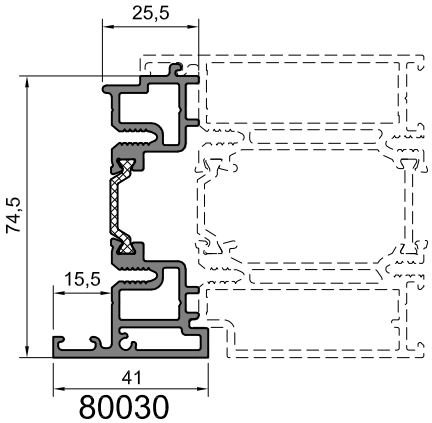

80030

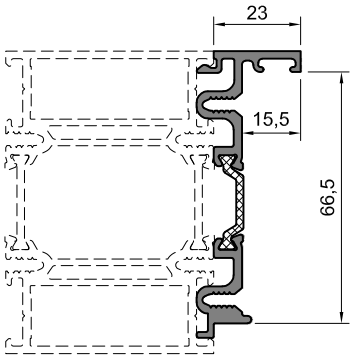

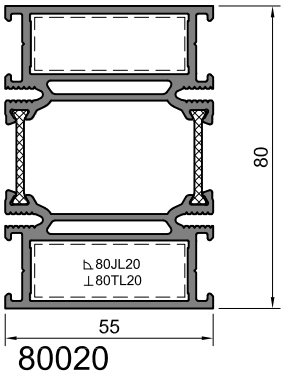

80020

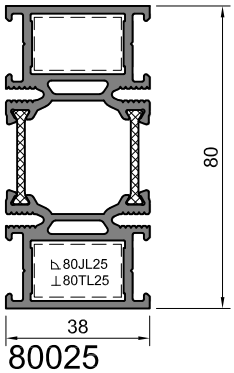

80025

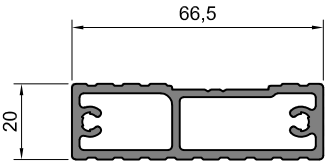

8012852

LASITUSLISTAT

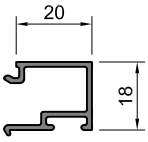

4069

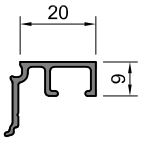

12225

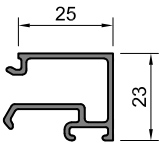

13210

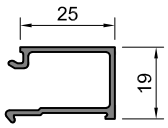

8472

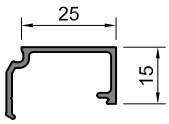

12516

TIIVISTEET

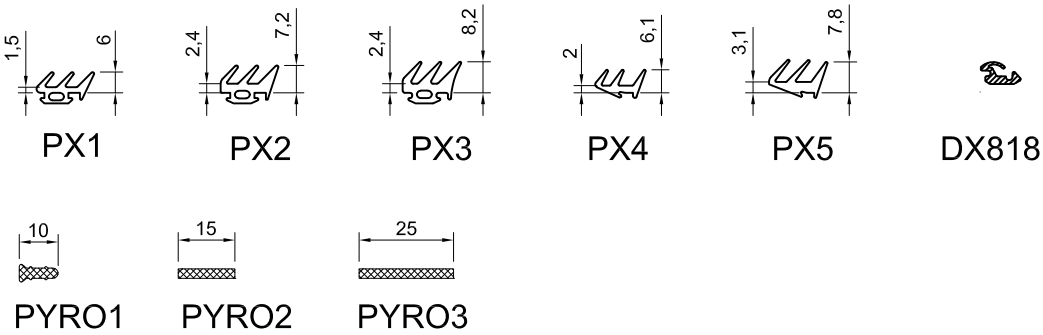

PROFIILIEN TÄYTTEET

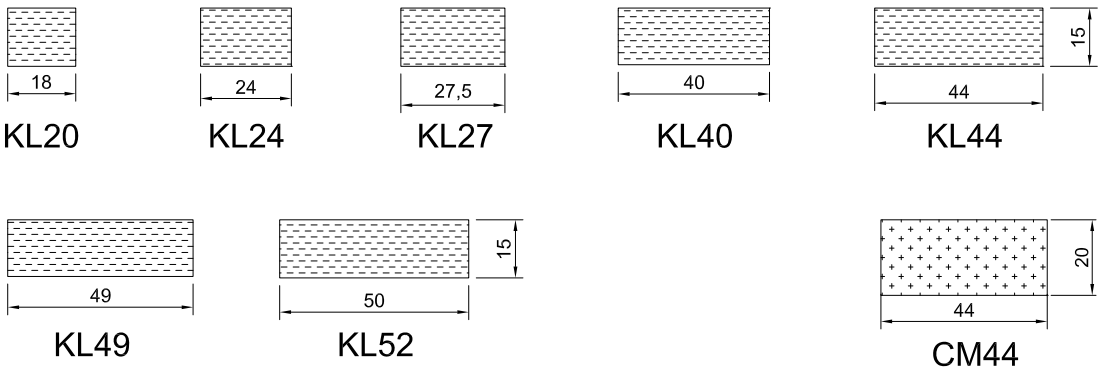

KÄYNTIOVET JA PARIOVET

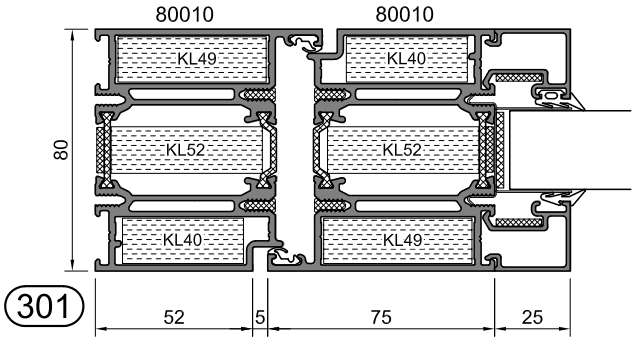

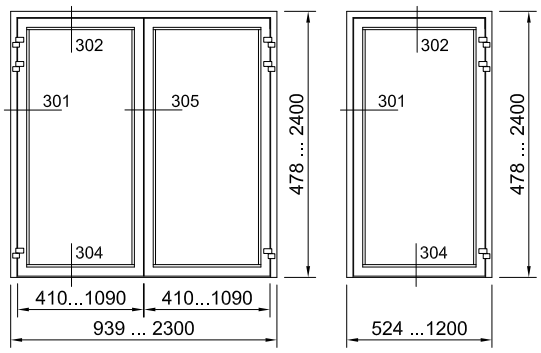

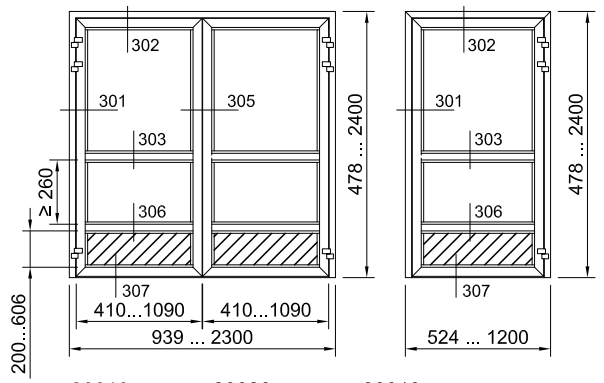

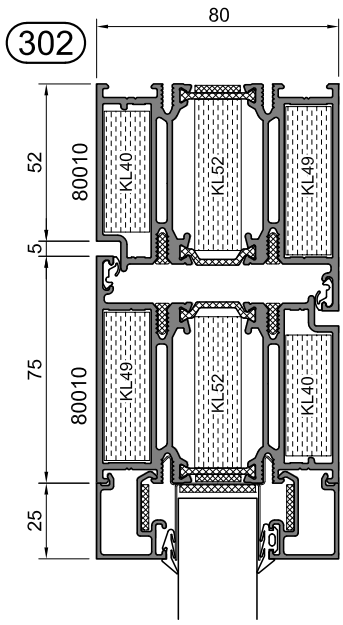

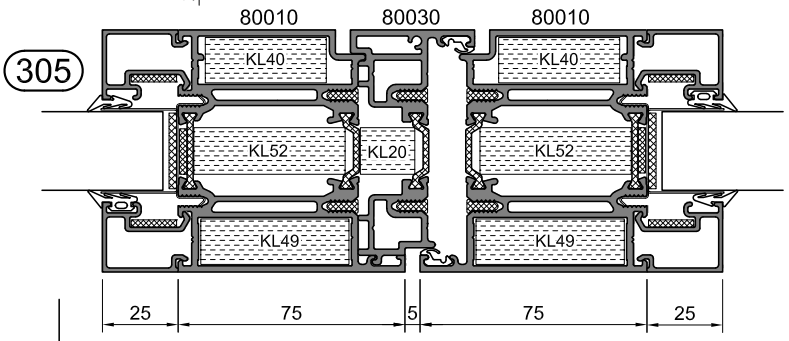

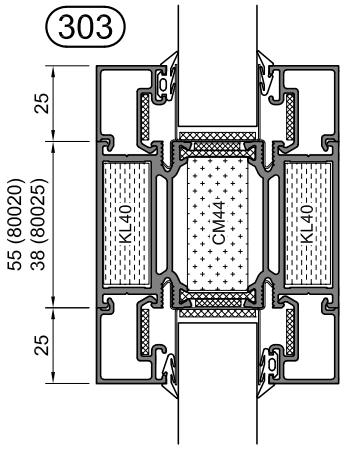

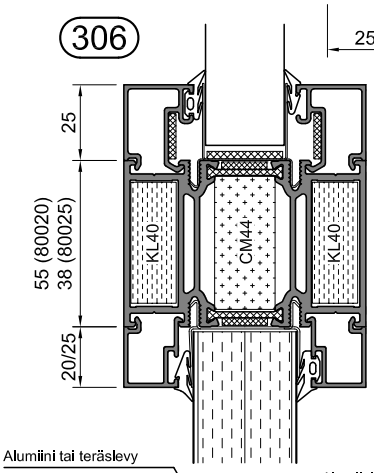

Sallitut lasimitat
vaihtelevat lasityypeittäin.
Lasien ja umpiosien mitat s.5

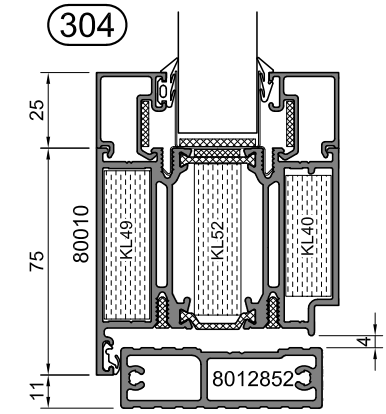

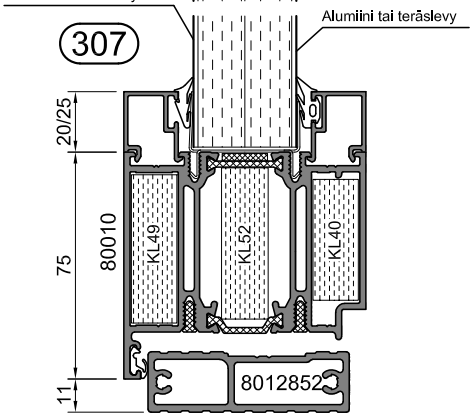

Kynnysvaihtoehdot s.4

Nämä eivät ole valmistuspiirustukset.
Valtuutetut valmistajat saavat yksityiskohtaiset
valmistusohjeet PURSO Oy:stä.

SIVU- TAI YLÄPIELELLINEN OVI P80EI60 LASISEINÄSSÄ

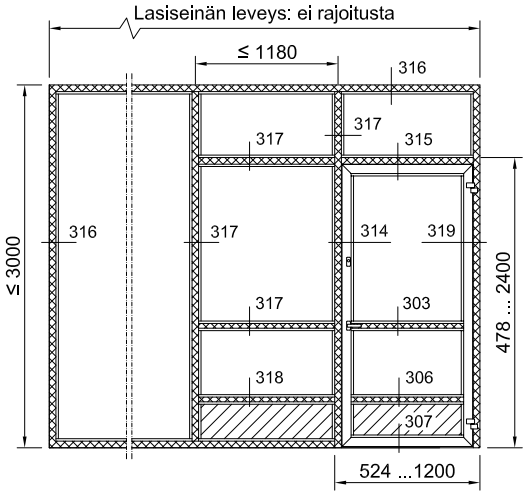

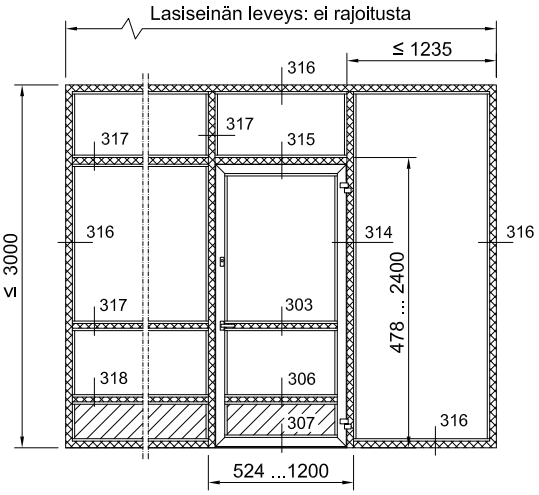

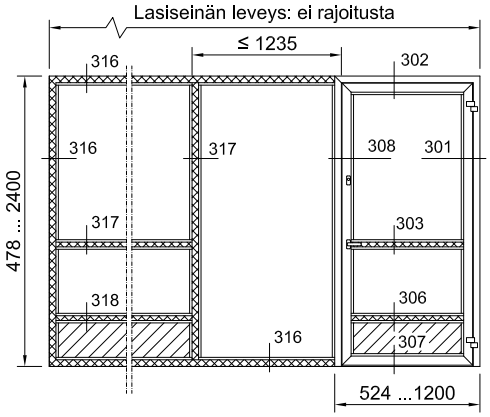

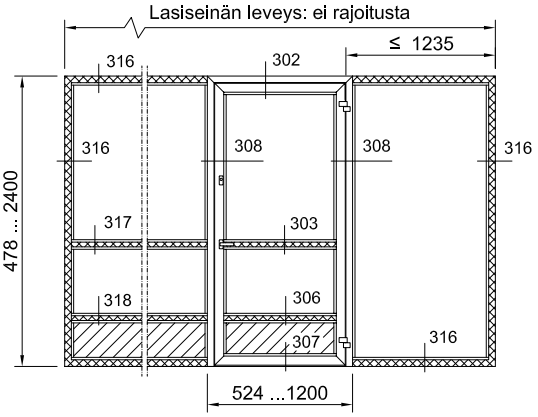

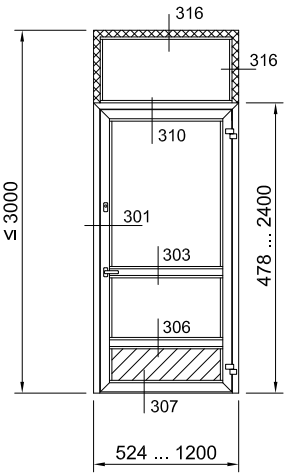

Ovet voidaan asentaa P80EI60 lasiseinässä olevaan aukkoon.
Lasiseinä hyväksytetään rakennuspaikkakohtaisesti

Nämä eivät ole valmistuspiirustukset.
Valtuutetut valmistajat saavat yksityiskohtaiset valmistusohjeet PURSO Oy:stä.

SIVU- TAI YLÄPIELELLINEN PARIOVI P80EI60 LASISEINÄSSÄ

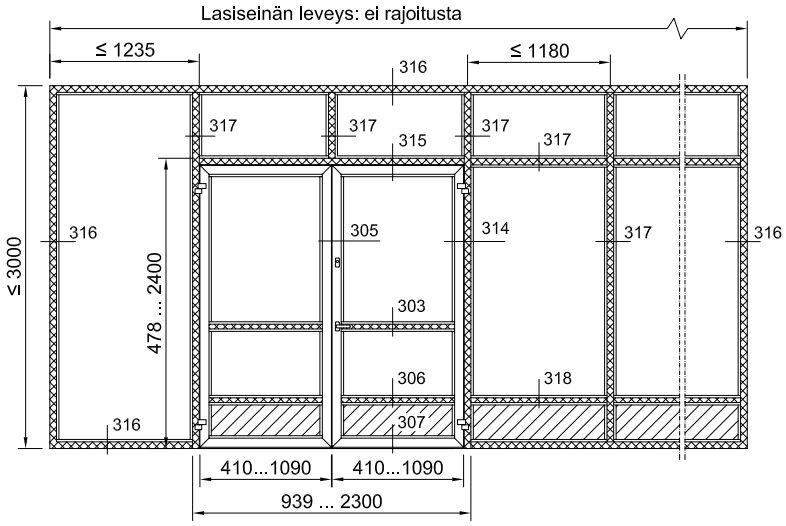

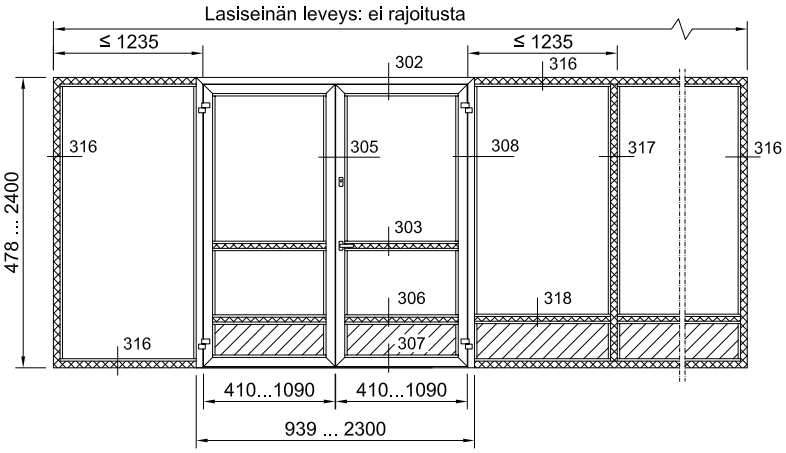

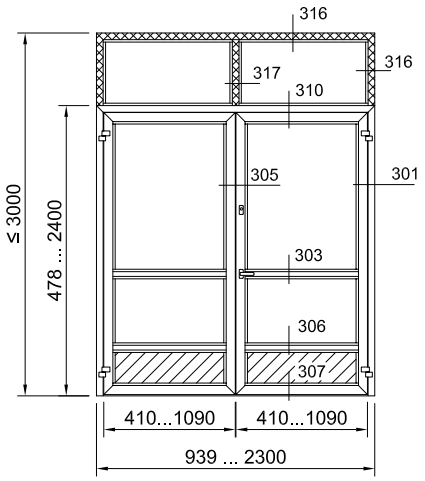

Ovet voidaan asentaa P80EI60 lasiseinässä olevaan aukkoon.
Lasiseinä hyväksytetään rakennuspaikkakohtaisesti

Nämä eivät ole valmistuspiirustukset.
Valtuutetut valmistajat saavat yksityiskohtaiset valmistusohjeet PURSO Oy:stä.

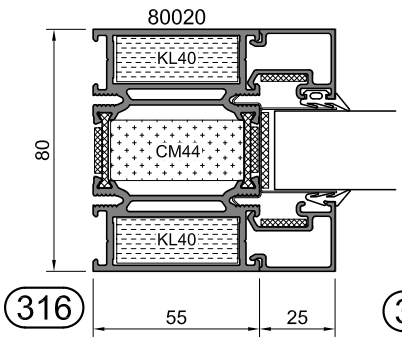

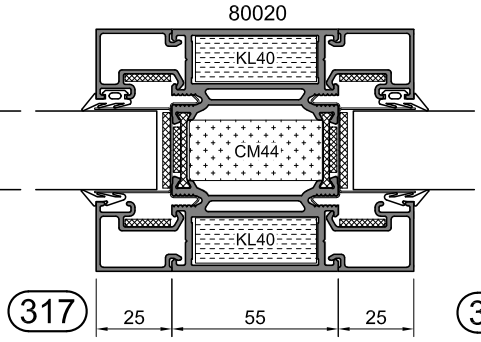

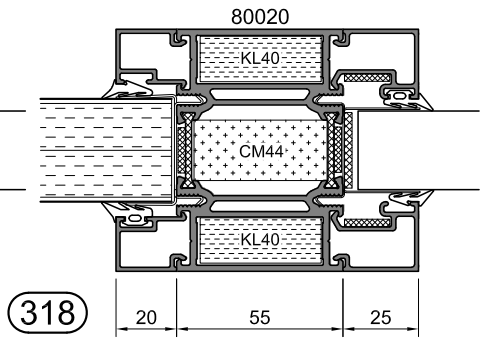

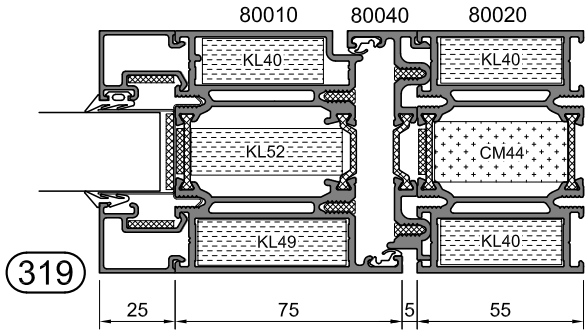

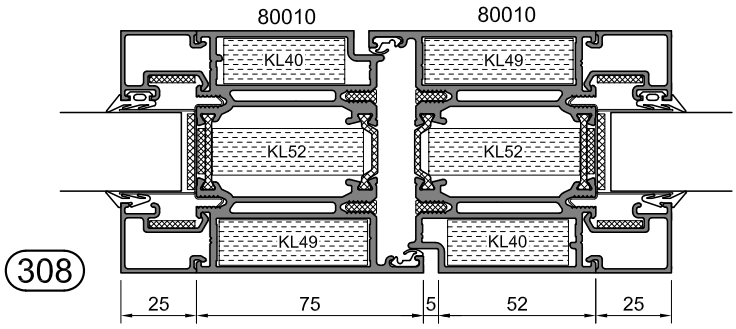

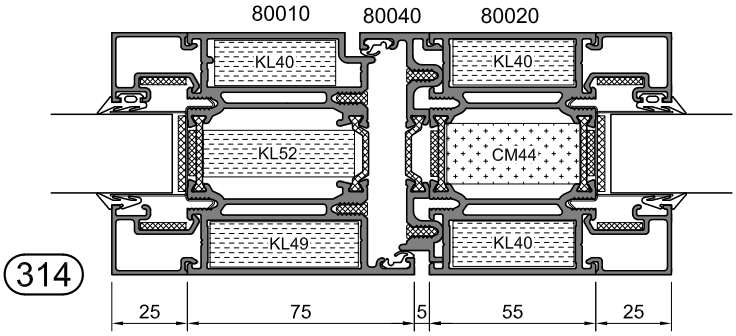

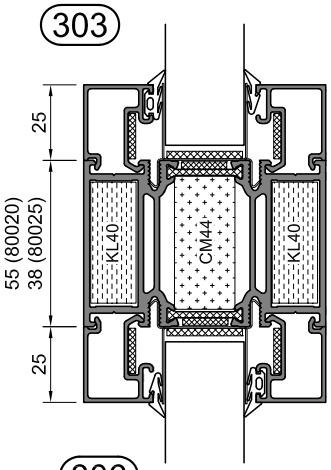

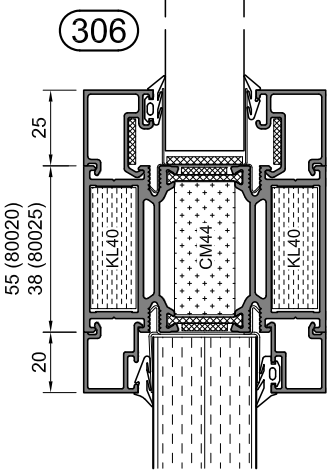

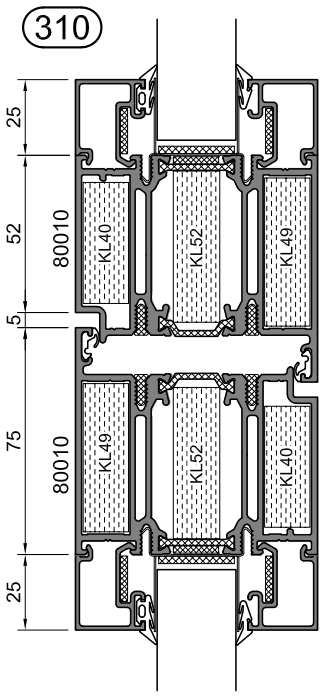

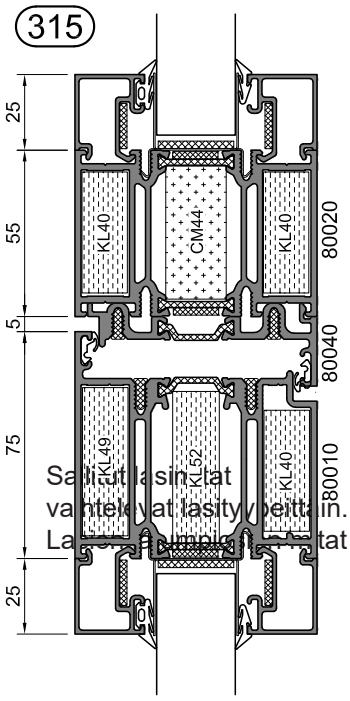

Sallitut lasin-tat vaihtelevat lasityypeittäin. Lasien suunnittelusuositukset s.6

Nämä eivät ole valmistuspiirustukset. Valtuutetut valmistajat saavat yksityiskohtaiset valmistusohjeet PURSO Oy:stä.

KYNNYSVAIHTOEHDOT

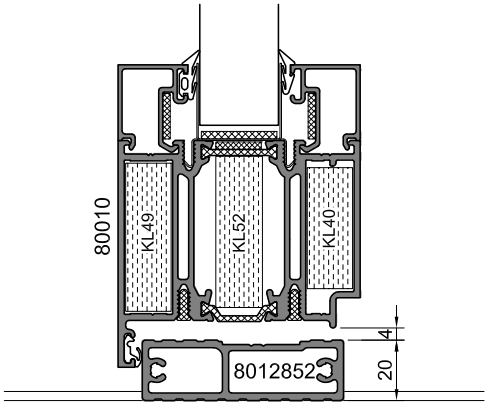

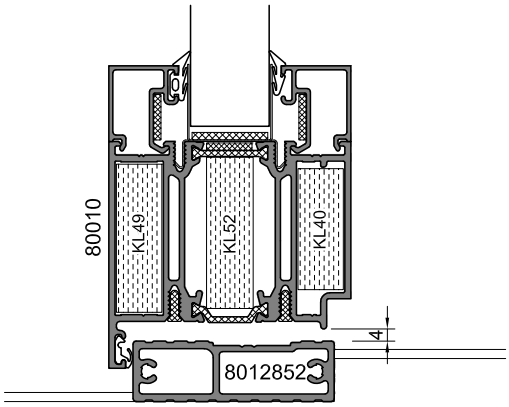

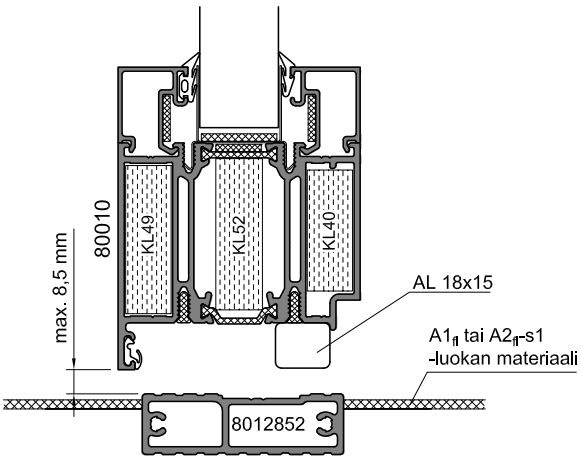

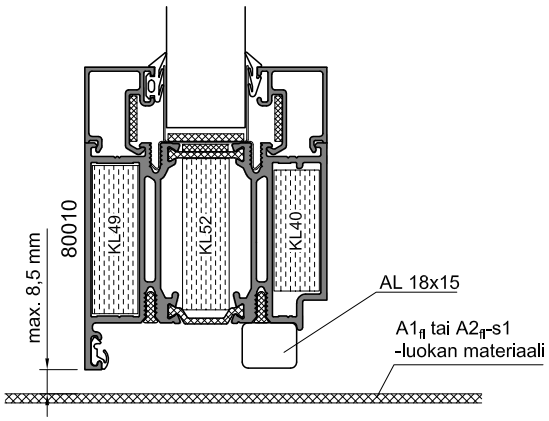

Nämä eivät ole valmistuspiirustukset.
Valtuutetut valmistajat saavat yksityiskohtaiset valmistusohjeet PURSO Oy:stä.

LASIEN JA UMPIOSIEN SALLITUT MITAT (EUFI29-19006016-THTOD)

Tyyppi	Palo-luokka	Raken-ne	Paksuus (mm)	Maksimi leveys B (mm)	Maksimi korkeus H (mm)	Maksimi pinta-ala A (m²)
Pyrostop 60-101	EI60	1K	23	880	1972	1,74
Pyrobel 25	EI60	1K	27	930	2172	2,02
Fireswiss Foam 60-23	EI60	1K	23	930	2172	2,02
Polflam EI30	EI60	1K	26	930	2172	2,02
Umpiosa	EI30	1K		1115	2301	3,2

LASITUSLISTOJEN VALINTA

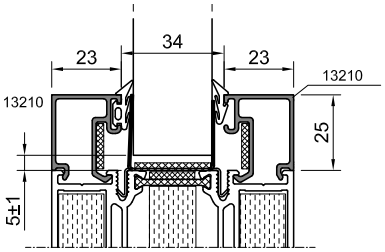

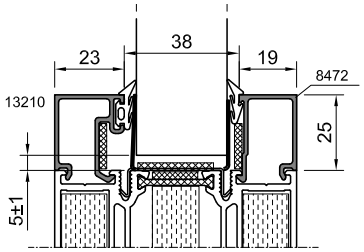

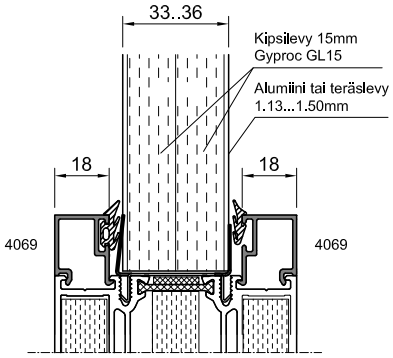

OVEN HELAT
EUFI29-19006016-THTOD mukaisesti

Käyttölukot	Abloy LC300, LC301F, LC303, LC305, LC130, LC132, LC300X
	Abloy LC301FX, LC305X, LC130X, LC132X
	Abloy LE310, LE314, LE314X
	Abloy EL490
Varmuuslukot	Abloy LC306, LC306H, LC306X, LC307, LC307H, LC307X
	Abloy EL655
Ylivientisuojat	Roca 904637
	Abloy EA281
Pitkäsalvat	Roca 200
	Abloy 3001
	Abloy FD108
Suljinlaitteet	Roca DC-915
	Abloy FD740
	Abloy DC240., DC241, DC247, DC250, DC330, DC331, DC335
Saranat	HAHN M701/M751
	Giesse Domina HP
Painikkeet	Voidaan käyttää metallisia A1- tai A2-s1, d0-luokan painikkeita

SUURIMMAT SUOSITELLUT OVILEHDEN PAINOT

Suositeltava ovilehden maksimipaino (kg) eri saranoilla OVILEHDEN leveys ≤ 1090, korkeus 2000...2330		Käyttökohde			
Saranatyyppi	kpl	Omakotitalot, yms.	Porraskäytävän ovet, yms.	Porraskäytävän ovet, yms. (Oviautomatiikka)	Koulut, sairaalat, yms. (Oviautomatiikka)
HAHN A701 (2-os)	2	100	—	—	—
HAHN A701 (2-os)	3	120	100	—	—
HAHN A751 (3-os)	3	120	120	100	100
Giesse DOMINA HP (2-os)	2	120	—	—	—
Giesse DOMINA HP (2-os)	3	140	120	—	—
Giesse DOMINA HP (3-os)	2	120	120	—	—

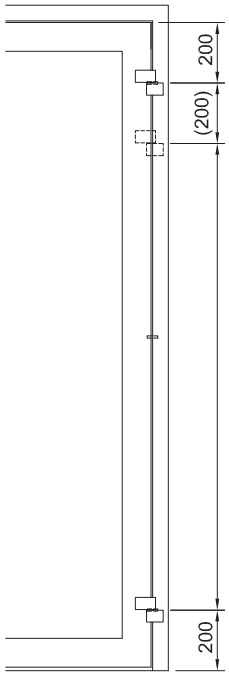

Saranoiden paikat,
2 tai 3 saranaa/ ovilehti
taulukon mukaan.

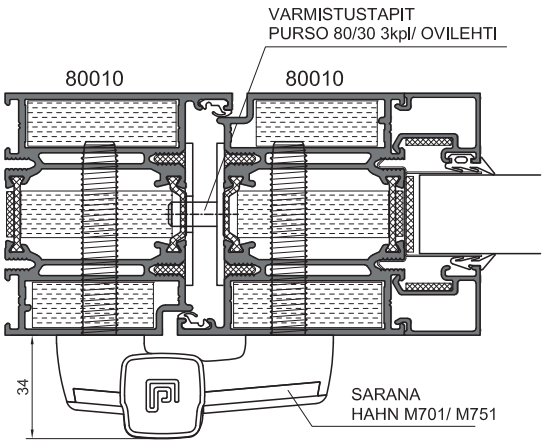

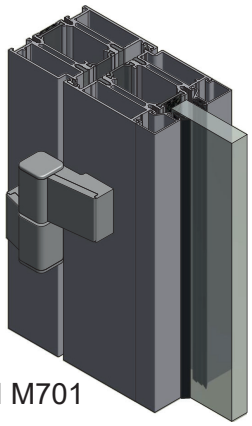

HAHN M701

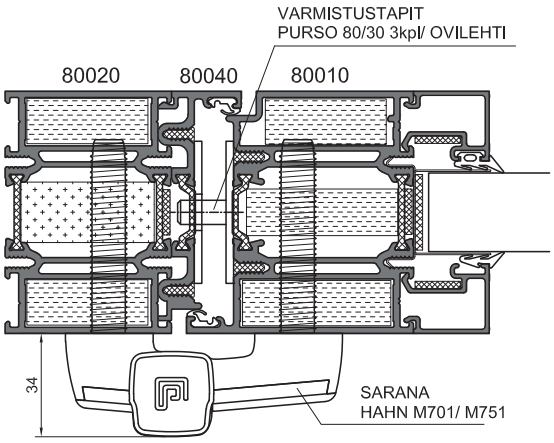

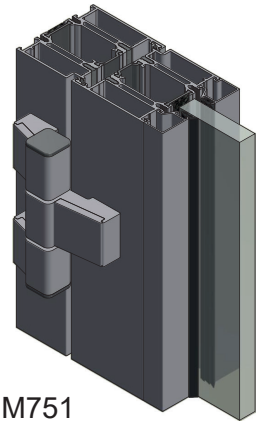

HAHN M751

KIINNITYSPERIAATTEITA

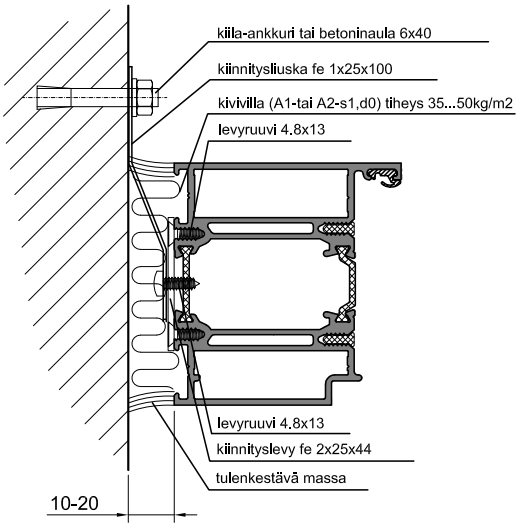

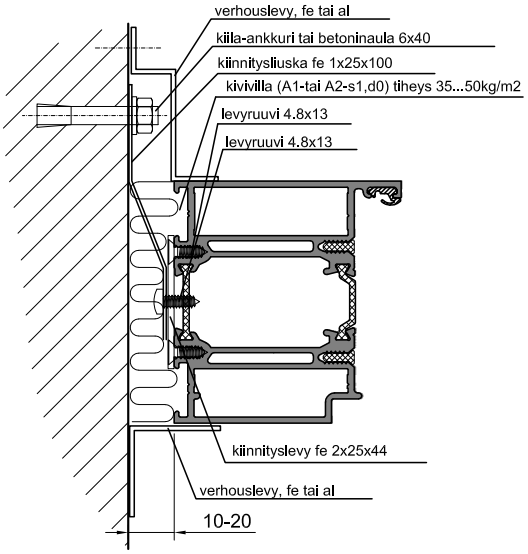

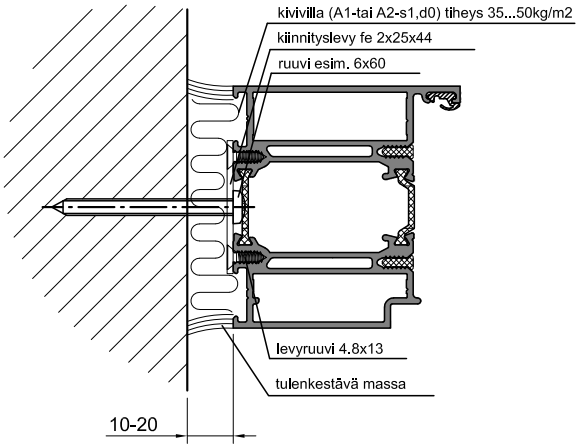

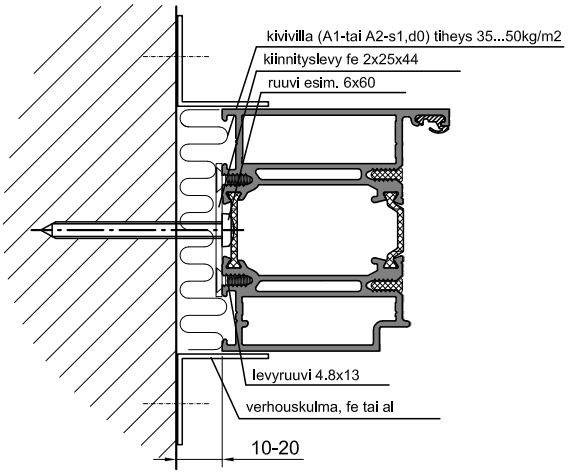

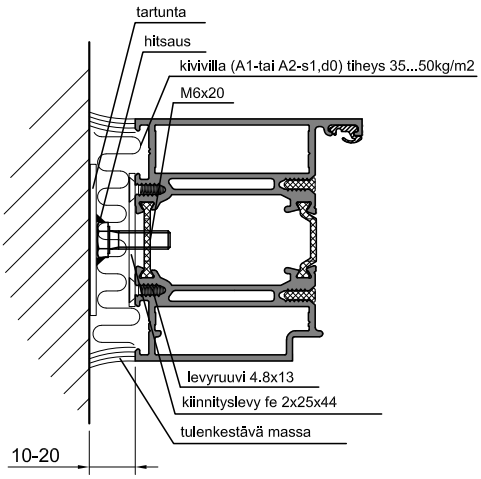

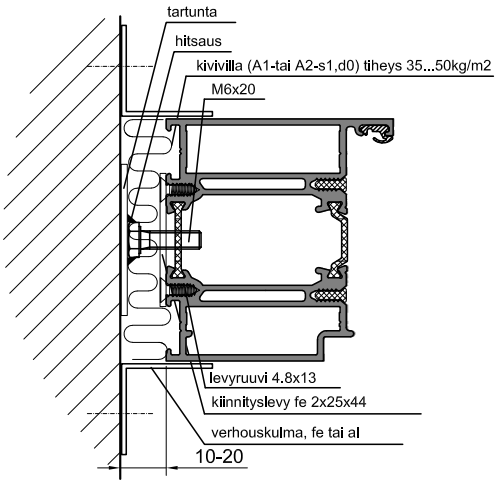

OVIEN VAPAAT KULKUAUKOT

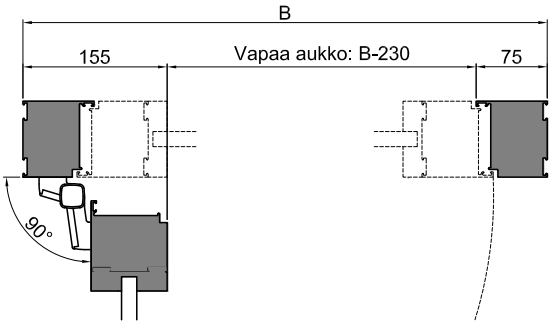

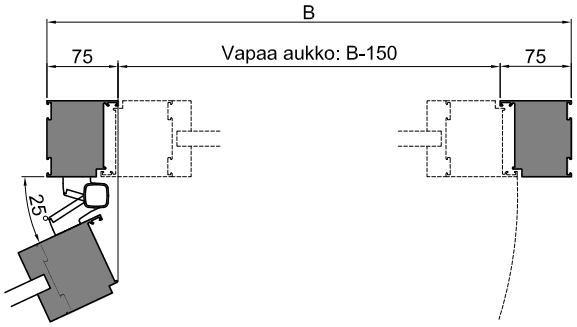

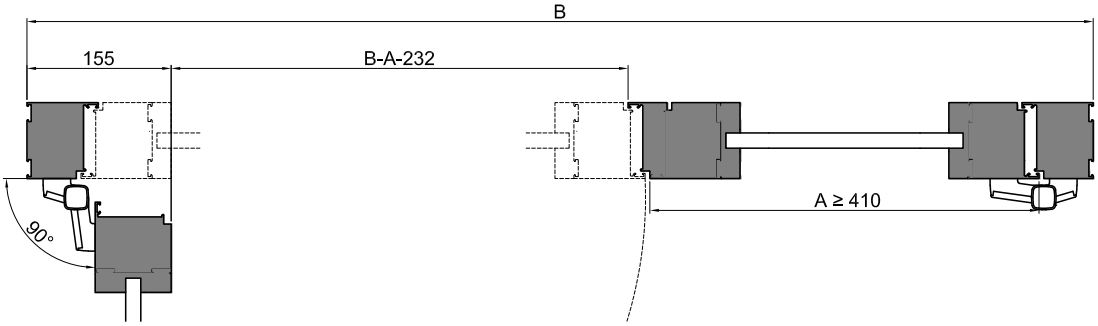

TEKNISIÄ TIETOJA

Profiilit

- alumiiniseos yleensä EN-AW 6063 T5
  $Rp_{p0,2}$ min = 130 N/mm²
  R_m min = 175 N/mm²
  E = 70000 N/mm²
- alumiinirakenteiden suunnittelussa on huomioitava lämpötilan muutoksista aiheutuvat siirtymät
- alumiinin lämpölaajenemiskerroin on $24x10^{-6}$/K
- profiilien muototoleranssit EN 755-9 tai EN 12020-2 mukaan
- seos soveltuu erinomaisesti anodisoitavaksi
- toimituspituus on normaalisti 6,6 m, muut mitat erikoistilauksesta
- lämpökatkon materiaali on polyamidi, joka kestää anodisoinnin ja maalauksen

Profiilien pintakäsittely

Anodisointi

Anodisointi on sähkökemiallinen menetelmä, jolla kasvatetaan alumiinin luonnollisen oksidikerroksen paksuutta. Anodisointi muodostaa kovan, mekaanista kulutusta kestävän pinnan, jolla on erinomainen säänkesto.

Jauhemaalaus

Jauhemaalauksessa profiilin pintaan ruiskutetaan pulveri, joka sulatetaan uunissa kestäväksi ja tasaiseksi pinnaksi. Ennen maalausta profiileille tehdään esikäsittely, jolla varmistetaan maalin pysyvyys. Normaalisti käytetään RAL-värikartan sävyjä, mutta muutkin sävyt ovat mahdollisia.

Tiivisteet

Materiaali: EPDM-kumi
Väri: musta

TECHNICAL INFORMATION

Profiles

- Aluminium alloy usually EN-AW 6063 T5
  $Rp_{p0,2}$ min = 130 N/mm²
  R_m min = 175 N/mm²
  E = 70000 N/mm²
- Thermal transitions caused by changes in temperature must be taken into account in the design
- Thermal expansion coefficient of aluminium is $24x10^{-6}$/K
- Shape tolerances of profiles according to EN 755-9 or EN 12020-2
- Alloy is well suited for anodizing
- Delivery length of profiles normally 6,6 m, other lengths available on request
- Material of thermal breaks is polyamide which endures anodizing and powder coating

Surface treatment

Anodizing

Anodizing is an electrochemical method for increasing the thickness of the natural oxide layer of aluminium. Anodizing forms a hard, mechanical wear-resistant surface with excellent weather resistance.

Powder Coating

In powder coating the powder is injected into the surface of the profiles, which then is melted in a furnace into a durable and smooth surface. Before painting, the profiles are pre-processed, in order to ensure the endurance of the coating. Normally profiles are painted with RAL color shades, but other colors are also possible.

Gaskets

Material: EPDM-rubber
Colour: black

Jatkuvan tuotekehityksen vuoksi kaikki oikeudet muutoksiin pidätetään. All rights are reserved due to continous product development.

Valmistus, myynti ja tekninen neuvonta
Manufacturing, sales and technical information

Purso Oy
Rakennusjärjestelmät
Building Systems Unit
Alumiinitie 1, FI-37200 Siuro, Finland

Tel. +358 3 3404 111

purso@purso.fi
www.pursobuilding.fi

Pidätämme oikeuden muutoksiin ilman erillistä ilmoitusta.
All rights reserved without prior notice.

Copyright © Purso Oy

01/2020